План в осях 21–28 на отм. 0,000 (1 : 50)

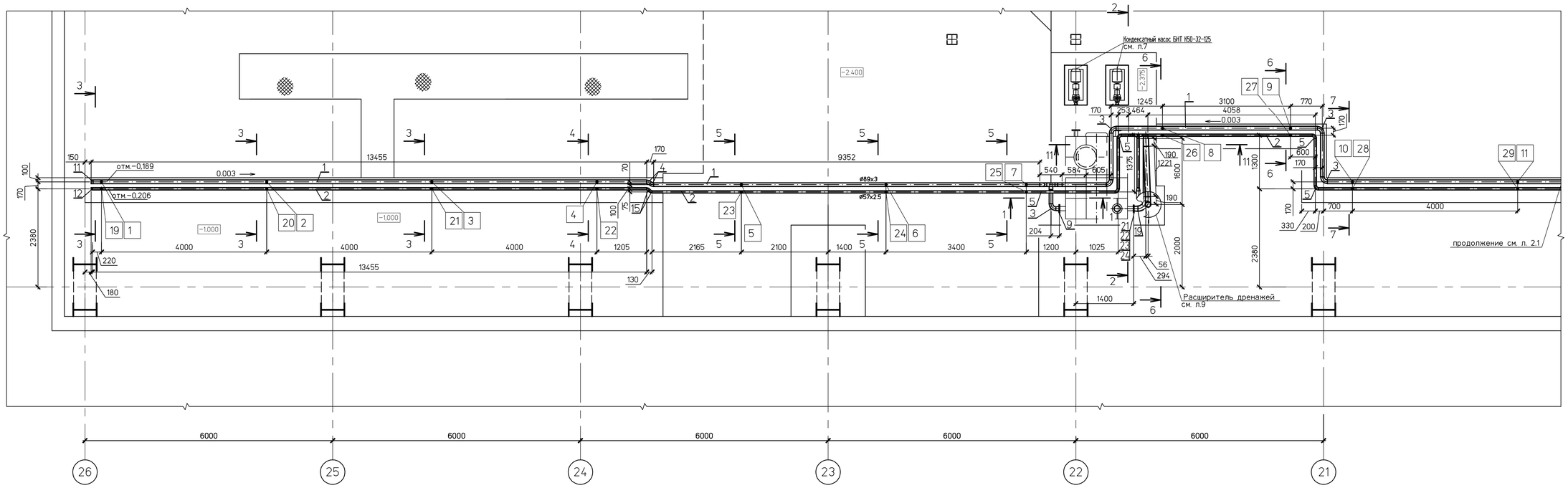

1 – 1 (1 : 50)

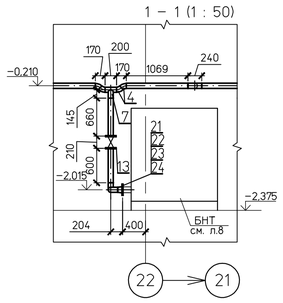

3 – 3 (1 : 25)
начало ось 28–25

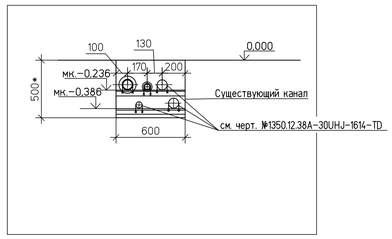

5–5 (1 : 25)

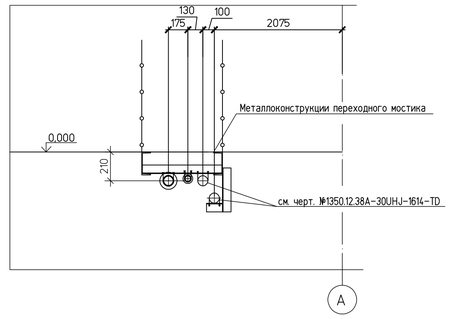

7 – 7 (1 : 25)

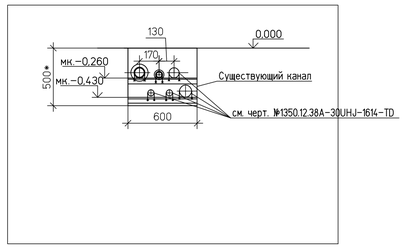

9 – 9 (1 : 25)

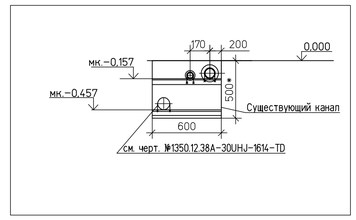

11 – 11 (1 : 25)

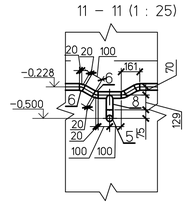

12 – 12 (1 : 25)

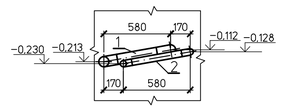

2 – 2 (1 : 50)

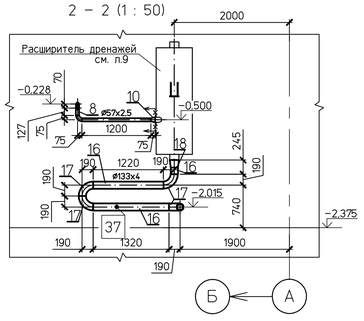

4 – 4 (1 : 25)
ось 24

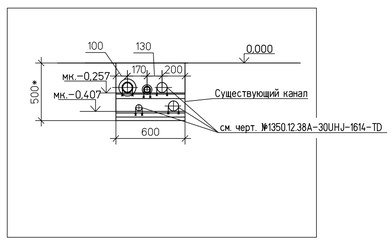

6 – 6 (1 : 25)
на выходе из приямка ось 22

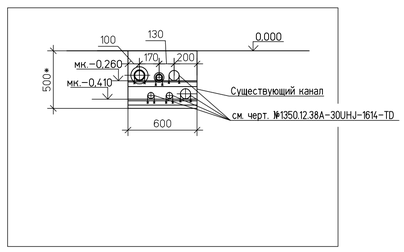

8–8 (1 : 25)

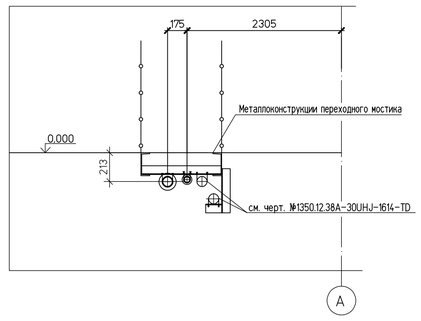

10 – 10 (1 : 25)

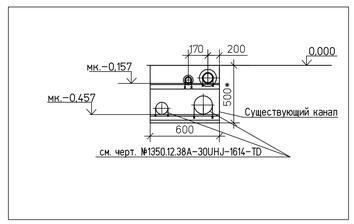

Согласовано

Взам. инв. №

Подпись и дата

Инв. № подл. 83798

Изм.	Кол.уч.	Лист	№док.	Подп.	Дата
Проверил	Волков				20.01.15
Разработал	Михеев				20.01.15

1350.12.38А–30UHJ–1900–TD

Объекты III очереди строительства
ЗАО СГК (ТЭЦ)

Трубопроводы машзала БВД в осях 16–28 в рядах А–В и внутристанционные трубопроводы

Стадия	Лист	Листов
Р	2	

Трубопроводы слива дренажей в БНТ. Монтажный чертеж (начало).

ОТКРЫТОЕ АКЦИОНЕРНОЕ ОБЩЕСТВО ИНСТИТУТ ТЕПЛОЭЛЕКТРОПРОЕКТ НИЖНИЙ НОВГОРОД

Файл

Формат А1